128, av. du Maréchal-de-Lattre-de-Tassigny - 87045 LIMOGES Cedex
Tél. : 0 (+33) 5 55 06 87 87 - Fax : 0 (+33) 5 55 06 88 88
www.legrand.com

Valena™ Allure
Interrupteur connecté sans neutre avec option variateur

Références : 7 525 84 - 7 526 84 - 7 527 84 - 7 528 84 - 7 529 84

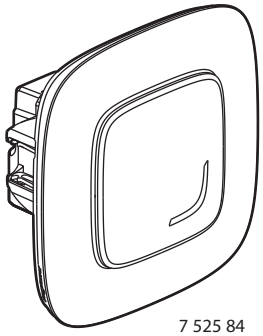

7 525 84

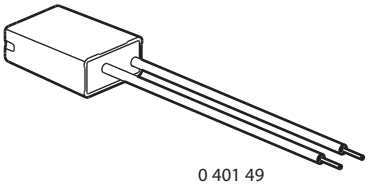

0 401 49

1. USAGE

Interrupteur connecté sans neutre avec option variateur, configuré par défaut en ON/OFF.
Peut s'associer avec une ou plusieurs commandes sans fil d'éclairage (mode variation activable depuis l'Application Home + Control).
Permet de contrôler en local ou à distance vos éclairages.
Livré avec un compensateur actif (Réf. 0 401 49), obligatoire pour assurer un fonctionnement optimale avec les lampes du marché. Un seul compensateur par circuit d'éclairage.
S'installe facilement en lieu et place d'un interrupteur standard dans une boîte profondeur 40 mm minimum.
Fixation à griffes et/ou à vis.

2. GAMME

Description	Blanc	Ivoire	Aluminium	Noir	Nacré
Produit à associer au pack de démarrage. Avec voyant LED (configuration) et bouton RESET (caché) servant à revenir en mode usine. Livé complet avec griffes et protection de chantier.	7 525 84	7 526 84	7 527 84	7 528 84	7 529 84

legrandaruhaz.hu

3. DIMENSIONS (mm)

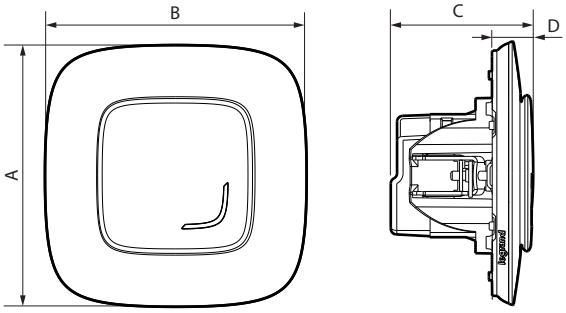

A	B	C	D
90	90	46	13

4. CONNEXION

Type de bornes : à vis
Capacité des bornes : 2 x 1,5 mm² ou 1 x 2,5 mm²
Longueur de dénudage : 8 mm
Tournevis plat : 3 mm

5. FONCTIONNEMENT

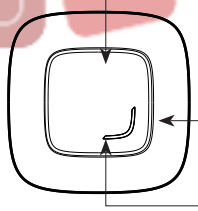

OFF sur l'appui haut et variation lorsque l'on maintient jusqu'au relâchement.

Voyant LED :
- utile lors de l'installation
- fonction lumineuse LED bleue activable depuis l'application Home + Control.

ON sur l'appui bas et variation lorsque l'on maintient jusqu'au relâchement.

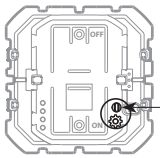

Bouton RESET
servant à revenir en mode usine

6. CARACTÉRISTIQUES TECHNIQUES

■ 6.1 Caractéristiques mécaniques

Protection contre les chocs : IK 04
Protection contre les corps solides / liquides : IP 41 produit monté

■ 6.2 Caractéristiques matières

Plaque : ABS - Sous-plaque : PC
Doigt : ABS
Boîtier mécanisme : PC
Support : PC gris RAL 7016 + métal

Sans halogène
Tenue aux UV

Autoextinguibilité :
+ 850° C / 30 s pour les pièces isolantes maintenant en place les parties sous tension.
+ 650° C / 30 s pour les autres pièces en matières isolantes.

■ 6.3 Caractéristiques électriques

Tension : 110/230 V~
Puissance : 300 W
Fréquence : 50/60 Hz
Consommation en veille : < 0,2 mW

		R	L			
			LED			(**)
240 V~	Maxi.	300 W	(*)60 W	60 W	300 VA	300 VA
	Mini.	7 W	5 W	9 W	10 VA	35 VA
100 V~	Maxi.	150 W	(*)30 W	30 W	150 VA	150 VA
	Mini.	7 W	5 W	9 W	10 VA	35 VA

(*) Ou 10 lampes maxi. Pour un bon confort lumineux, il est recommandé d'utiliser des ampoules de même type et de même fabricant.

(**) Les transformateurs ferromagnétiques doivent être chargés à plus de 60 % de leur puissance nominale. Lors du calcul de la puissance admissible, il faut prendre en compte le rendement des transformateurs ferromagnétiques. Il est nécessaire de raccorder une charge avant de programmer et d'utiliser le produit.

Technologie Zigbee 2,4 GHz à 2,4835 GHz
Niveau de puissance : < 100 mW
Portée : 200 m en champ libre
10 m entre les produits en intérieur.

legrandaruhaz.hu

7. ENTRETIEN

Nettoyage superficiel au chiffon.
Ne pas utiliser : acétone, dégoudronnant, trichloréthylène.

Tenue aux produits suivants : Hexane (EN 60669-1), alcool à brûler, eau savonneuse, ammoniac dilué, javel pure diluée à 10%, produit à vitres, lingettes pré-imprégnées.

Attention : Pour l'utilisation de produits d'entretien spécifiques, un essai préalable est nécessaire.

Aucune peinture ne doit être appliquée sur les plaques.

8. NORMES ET AGRÉMENTS

Conforme aux normes d'installation et de fabrication.
Voir e. catalogue.

Le soussigné, LEGRAND, déclare que l'équipement radioélectrique du type (7 525 84 - 7 526 84 - 7 527 84 - 7 528 84 - 7 529 84) est conforme à la directive 2014/53/UE.
Le texte complet de la déclaration UE de conformité est disponible à l'adresse suivante : **www.legrandoc.com**